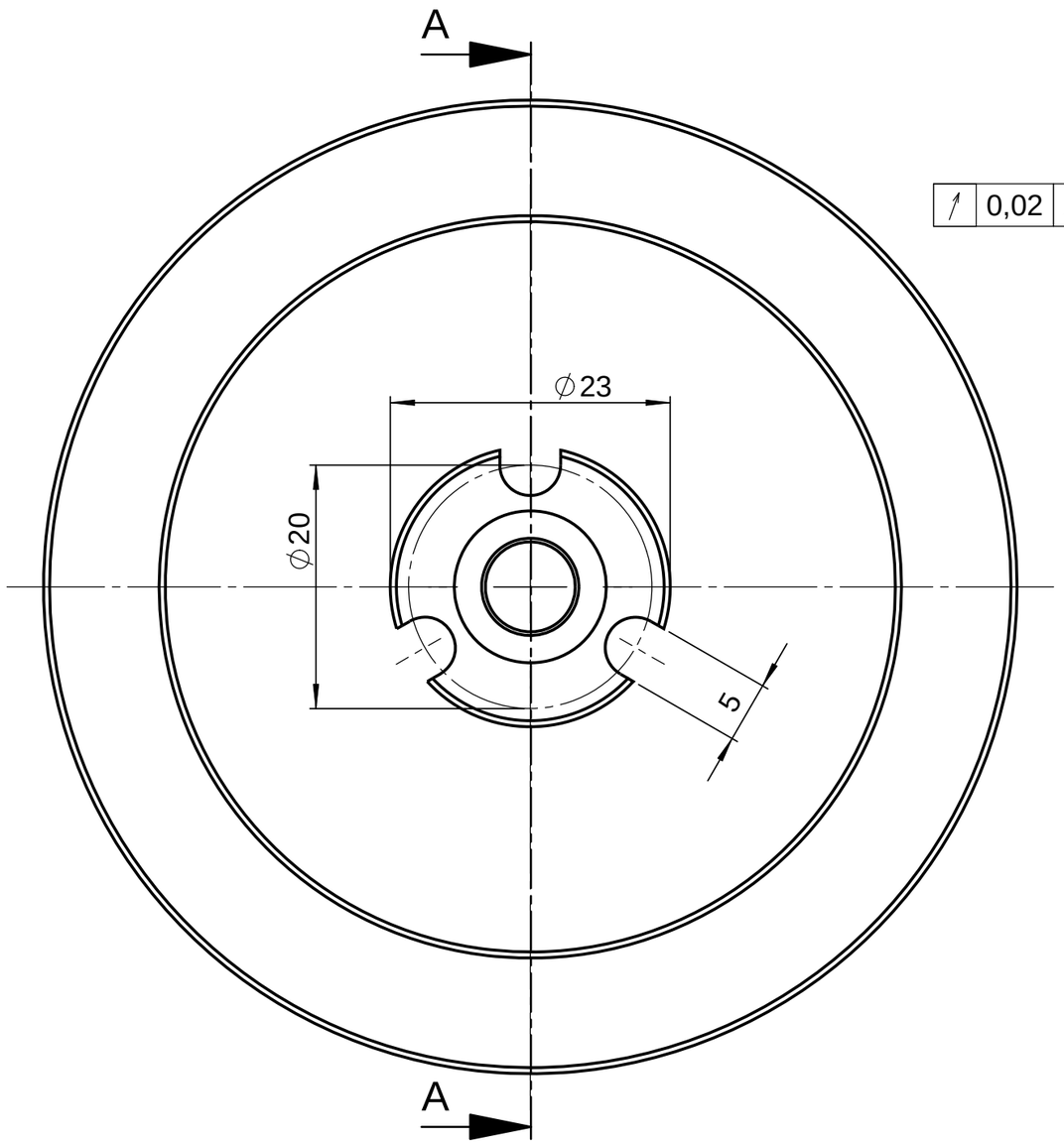

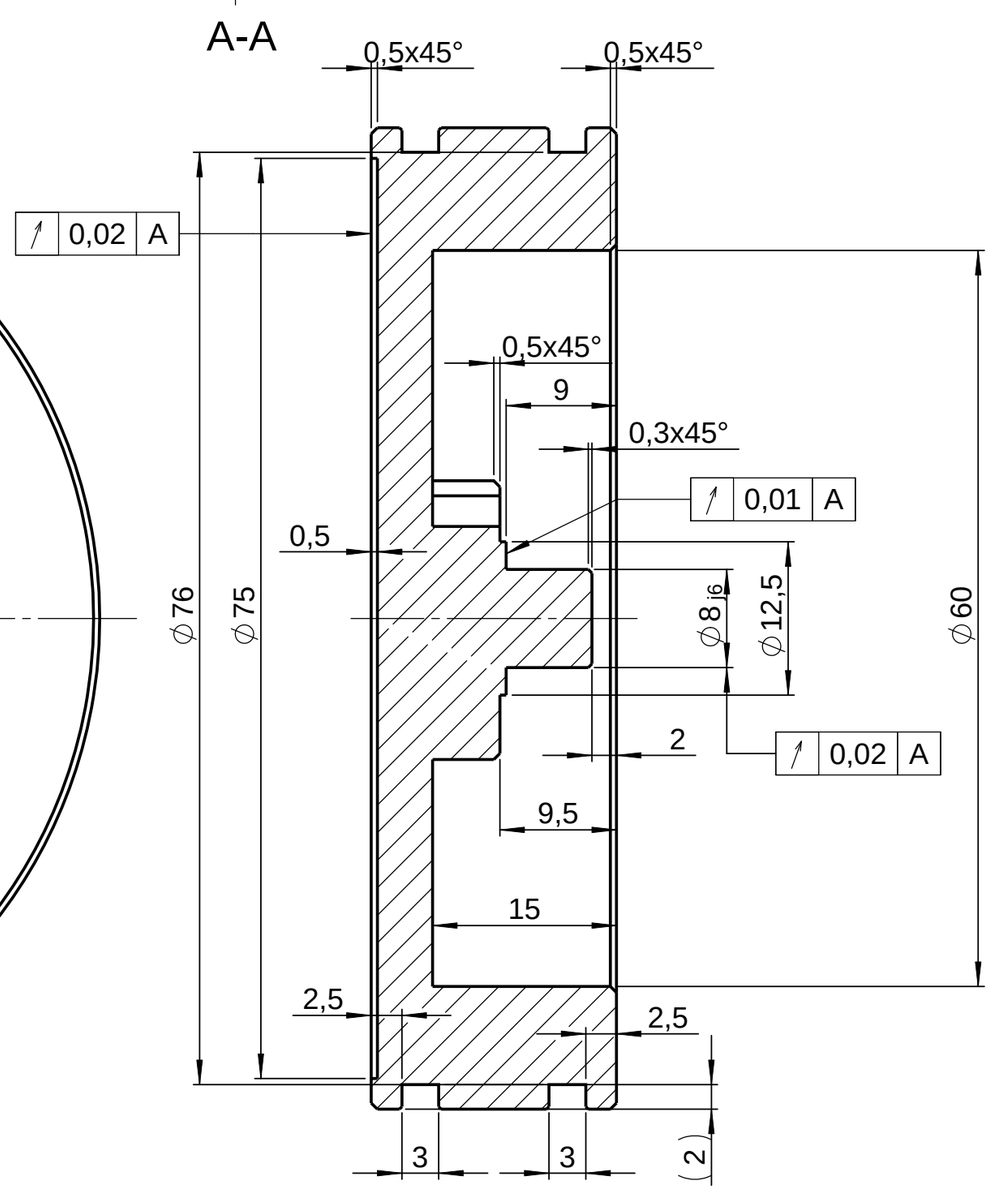

1:1

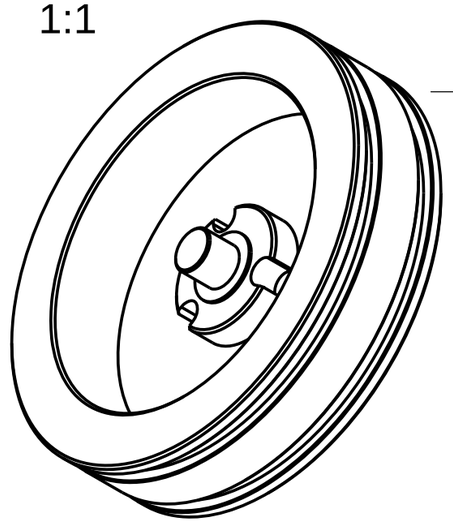

Toleranzabweichung für allg. Gewinde: ±0,2

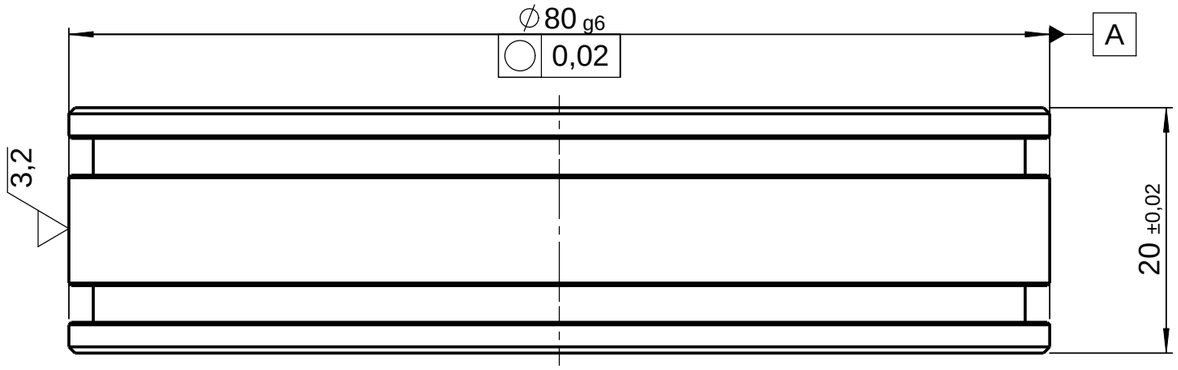

Werkstückkanten: ISO 13715 +0,3 -0,3	Allgemeintoleranz DIN ISO 2768-mK	12,5 (3,2)	a = Rauheitswert Ra
	Oberfläche DIN EN ISO 1302	Maßstab: 2:1	Gewicht: 0,16 kg / Format: A3
		Werkstoff / Abmessung: 3.4365 - AW7075 / ⌀80 x 20	
		Benennung: Druckstempel	
		Sach-Nr. des Erstellers: 200901-00000.007.0	Blatt 1 von 1 Bl.

	Datum	Name
Bearb.	21.09.2009	Huning
Gepr.	-	-
Norm		

Zust.	Änderung	Datum	Name